ПОЛОТНО СПАСАТЕЛЬНОЕ НАТЯЖНОЕ

(НСП Самоспас)

Паспорт, техническое описание и инструкция по эксплуатации

Прежде чем начать работу с полотном спасательным натяжным, внимательно изучите настоящий паспорт и строго соблюдайте его требования.

2014

Должность	Фамилия отв. за эксплуатацию	Номер и дата приказа		Подпись ответственного лица
		Назн.	Отчисл.	

Внимание!

Категорически запрещается работать с натяжным спасательным полотном лицам не прошедшим первоначального обучения по пунктам 4, 5, 6 и 7 настоящей инструкции и не сдавшим зачеты по практическому применению натяжного спасательного полотна.

Настоящий паспорт, объединенный с техническим описанием и инструкцией по эксплуатации, предназначен для изучения спасательного полотна (далее–полотно или НСП),
содержит описание его устройства, технические характеристики и другие сведения, необходимые для правильной эксплуатации и обеспечения полного использования технических возможностей полотна.

Все записи в паспорте производить только ручкой, отчетливо и аккуратно. Подчистки, помарки и незаверенные исправления не допускаются.

В разделе 14 заносить сведения о работе полотна (в циклах) после каждого его использования по назначению.

В разделе 13 заносить сведения о техническом состоянии полотна.

В разделах 13 и 14 в случае передачи полотна в другую организацию или подразделение, итоговые сведения заверить печатью и подписью руководителя.

Пример условного обозначения при заказе продукции:
Полотно НСП_______ТУ_______________________________

Полотно имеет заводской номер _____
соответствует техническим условиям **ТУ 4854 – 011-88345304-2014** и признано годным для эксплуатации

Дата изготовления _____

_____

(Личная подпись или личное клеймо лиц, ответственных за приемку)

М.П.

9. СВИДЕТЕЛЬСТВО ОБ УПАКОВКЕ

Полотно НСП заводской номер _____
Упаковано ***ООО «САМОСПАС»***

Согласно требованиям, предусмотренным конструкторской документацией.

Дата упаковки _____

Упаковку произвел _____(подпись)

М.П.

Изделие после упаковки принял_____(подпись)

Комплектация спасательного полотна в таблице 3.1

Таблица3.1

Наименование	Количество, шт.
Полотно спасательное натяжное	1
Паспорт и инструкция по эксплуатации	1
Укладочная сумка	1

Примечание. По заявке потребителя предприятие-изготовитель может поставлять дополнительно материал полотнища и нитки.

4. УСТРОЙСТВО ПОЛОТНА

Изделие состоит из полотнища, усиленного ленточным каркасом (Рисунок 1).
Полотнище выполнено из технической ткани (ТУ 17-РСФСР-62-81-85-80). Ленточный каркас выполнен из ленты технической капроновой – ЛТК 26-600 (ТУ 17-09-148-83).
Ширина лент каркаса – 26 мм.
Шаг между лентами каркаса – 500 мм.
По периметру НСП проходит опоясывающая силовая лента техническая капроновая – ЛТК 27-1200 (ТУ 17-09-148-83), соединенная с лентами каркаса и образующая между ними петли для натяжения полотна операторами.
Ширина опоясывающей ленты составляет 27 мм.
Количество петель для натяжения полотна операторами – 16.

7. ТЕХНИЧЕСКОЕ ОБСЛУЖИВАНИЕ

7.1. В объем технического обслуживания входит:
1) проверка технического состояния;
2) техническое освидетельствование.
7.2. Проверка технического состояния.
7.2.1 проверку технического состояния полотна проводить перед постановкой его на вооружение, перед каждым применением и при приемке на хранение.

При этом проверять состояние и целостность полотнища, лент каркаса, мишени и укладочной сумки на предмет отсутствия видимых повреждений.
7.2.2 Хранение НСП должно осуществляться на стеллажах в укладочных сумках или в контейнерах в отапливаемых помещениях при температуре от 5°С до 20°С на расстоянии не менее 1м. от отопительных приборов.

Не допускается хранение изделия в одном помещении с бензином, керосином, маслами, кислотами и другими химически активными веществами, разрушающими полимеры и текстиль.

Гарантийный срок хранения НСП не менее 5 лет.
7.2.3. В случае обнаружения промышленных загрязнений на полотне или сумке необходимо их удалить путем чистки или стирки. В качестве моющего средства допускается применение хозяйственного мыла. Высушивание полотна производить при нормальной температуре на расстоянии не ближе 1 м. от отопительных приборов и исключением попадания прямых солнечных лучей.

Вид сверху.

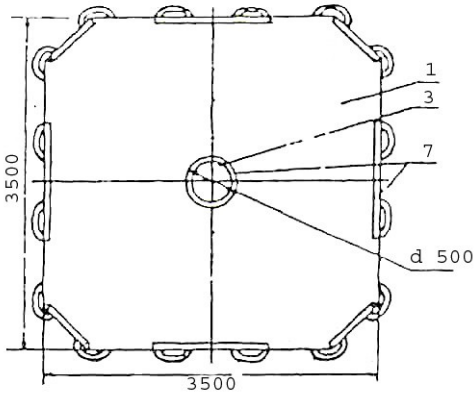

Вид снизу

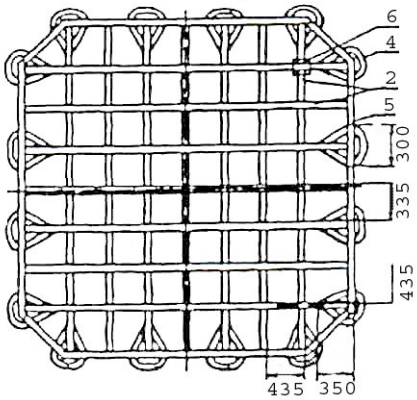

1–полотнище, 2–ленточный каркас, 3–мишень, 4–петля, 5–опоясывающий ремень, 6–место для маркировки, 7–люминесцентные элементы.

Учет технического обслуживания

Дата	Вид технического обслуживания	Замечания о техническом состоянии	Фамилия и подпись отв. лица.

1.1. Полотно спасательное натяжное предназначено для гашения энергии падающих с высоты людей при пожарах и других ситуациях в зданиях и сооружениях ограниченной этажности в исключительных случаях при отсутствии или недостатке других спасательных средств.

1.2. Полотно соответствует требованиям исполнения УХЛ, но для температур от минус 40°С до 40°С и относительной влажности до 98% при температуре 20°С, для категории размещения 1 по ГОСТ 15150.

2.ТЕХНИЧЕСКИЕ ХАРАКТЕРИСТИКИ

Основные технические характеристики НСП указаны в таблице 2.1

Таблица 2.1

Наименование параметра	Значение	
	номинальное	Предельные отклонения
Высота спасения, м, не более	8	-
Максимальная масса спасаемого, кг	100	-
Габариты в сумке (д/ш/в)	900/550/300	±10
Габариты в рабочем состоянии	3500х3500	±10
Масса, кг.	15	-

10. ГАРАНТИИ ИЗГОТОВИТЕЛЯ

Предприятие – изготовитель гарантирует соответствие полотна спасательного натяжного требованиям технических условий и его работоспособность при соблюдении потребителем условий и правил эксплуатации, транспортирования и хранения.

Гарантийный срок эксплуатации полотна 1 год.
Гарантийная наработка 50 циклов применения* в пределах гарантийного срока. (гарантийного срока эксплуатации)

**Под циклом применения понимается одно использование по назначению или один тренировочный сброс грузмакета.*

11. СВЕДЕНИЯ О РЕКЛАМАЦИЯХ.

Порядок предъявления рекламации установлен Положением о поставках продукции производственно- технического назначения.

Акт рекламации составляется по форме потребителя в установленном порядке.

Внутри петли усилены шнуром плетеным капроновым (ТУ 15-08-333-89).

Диаметр шнура – 12 мм.

Рабочая поверхность полотнища ярко-красного цвета. В ее центре нанесена контрастная мишень (круг диаметром 500 мм). Мишень выполнена из ткани технической (ТУ 17-РСФСР-62-8185-80).

По периметру рабочей поверхности НСП и на мишени расположены люминесцентные элементы, выполненные из сигнальной винилискожи-Т (ТУ-5772-004-98).

Шовные соединения выполнены по ГОСТ 12.4.116 лавсановыми нитками (ОСТ 17-257-син84).

Для транспортирования и хранения НСП применяется укладочная сумка с ремнем для переноски.

5. УКАЗАНИЯ МЕР БЕЗОПАСНОСТИ.

5.1. К эксплуатации полотна могут быть допущены лица, назначенные приказом руководства подразделений и прошедшие проверку знаний техники безопасности в соответствии с настоящей инструкцией по эксплуатации. Правилами по охране труда в подразделениях противопожарной службы, методическими указаниями и другими материалами, регламентирующие безопасность работ в подразделениях пожарной охраны.

Руководитель тушения пожара в экстренных случаях может привлекать для развертывания полотна неподготовленных лиц из числа посторонних физически здоровых людей.

7.3. Техническое освидетельствование.

7.3.1. При техническом освидетельствовании проверяются прочностные свойства полотна путем сбрасывания грузмакета массой 100 кг. с высоты 8 м.

7.3.2. Освидетельствование НСП производится:

- один раз в год (периодическое освидетельствование);
- после каждого ремонта;
- после применения на пожаре;
- по истечению допускаемого срока хранения .

7.4 По результатам технического обслуживания делается соответствующая запись в разделе 13.

7.5 в подразделениях пожарной охраны допускается проводить ремонт полотна в случае обнаружения следующих неисправностей:

- порыв полотнища размером не более 500 мм.;
- отрыв ленты каркаса или люминесцентного элемента от полотнища размером не более 500 мм.;
- отрыв петли в месте присоединения к силовой опоясывающей ленте.

Для ремонта использовать запасной материал и нитки, применяемые для изготовления полотна. После проведения ремонта НСП должно пройти освидетельствование. (п. 7.3)

5.2. Техническое обслуживание полотна должно проводится лицом указанным в разделе 12 настоящего паспорта, за которым закреплено НСП, с последующей записью результатов технического обслуживания в разделе 13 настоящего паспорта.

5.3. Руководитель тушения пожара (РТП) должен принять меры по предупреждению травмирования людей при приземлении на полотно (предупредить спасающихся о повышенной опасности при прыжках в обуви на высоких каблуках, в очках и.т.п).

5.4. Применение полотна при проведении спасания людей с высоты должно выполняться в соответствии с настоящей инструкцией по эксплуатации.

5.5. Порядок проведения тренировок с использованием полотна.

5.5.1. Тренировки необходимо проводить на учебной башне или специально подготовленном сооружении (устройстве) с применением грузмакета.

5.5.2. Тренировки должен проводить руководитель занятий.

5.5.3. Сбрасывание груза на полотно проводить только по команде руководителя занятий.

5.6. Строго запрещается:

1)Эксплуатация полотна ,выработавшего ресурс;

2)Эксплуатация полотна не прошедшего техническое освидетельствование;

3)Проведение спасательных работ в зоне

возможного воздействия открытого пламени, вблизи линий электропередач, а также при отсутствии полной видимости траектории спуска людей;

4) Осуществлять тренировочные прыжки людей на полотно;

5) Применять полотно не по назначению или имеющее видимые повреждения;

6) Одновременные прыжки на НСП двух и более человек.

6. ПОРЯДОК ПОДГОТОВКИ И ПРИМЕНЕНИЯ НСП

6.1. Применение полотна для спасения людей с высотных уровней должно проводиться в следующей последовательности:

1)Привести полотно в рабочее состояние на расстоянии 5-7 м. от места эвакуации. Количество операторов должно быть не менее 16;

2) по команде руководителя тушения пожара обеспечить установку полотна в месте эвакуации людей с высотных уровней. Место установки должно обеспечить хорошую видимость НСП прыгающим человеком и возможность попадания.

3) Спасение (прыжок) должно проводиться только по команде руководителя тушения пожара. При этом все операторы должны смотреть на спасаемого, и в момент прыжка резко потянуть полотно на себя.